STONEFIT

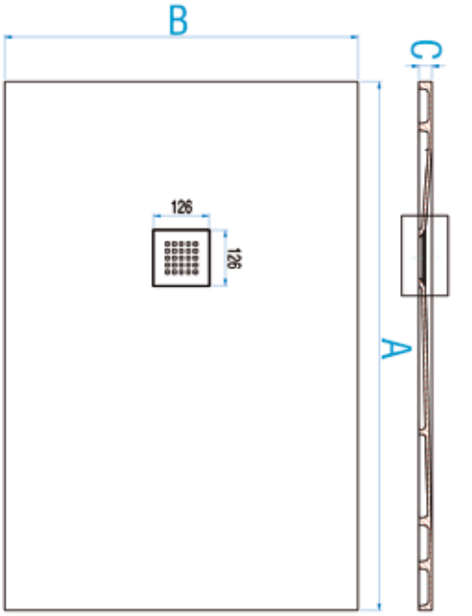

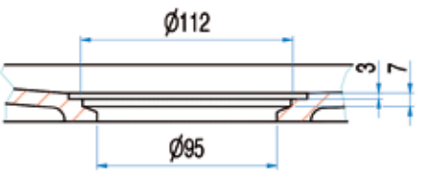

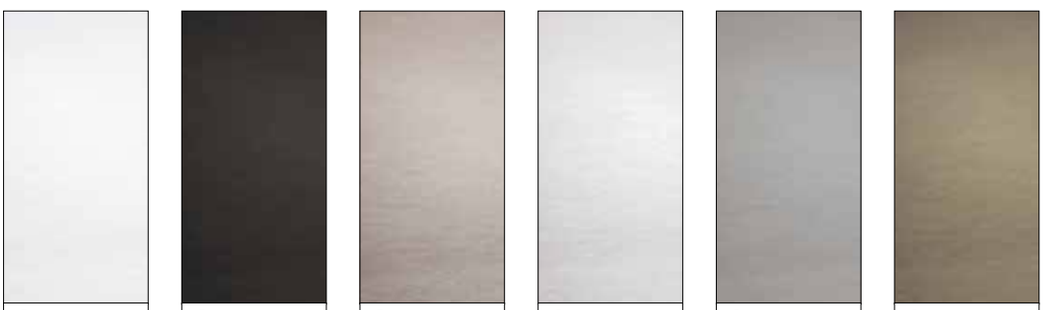

R01 белый	**R06** черный	**R08** песок	**R10** artic	**R17** серый	**R19** tortora

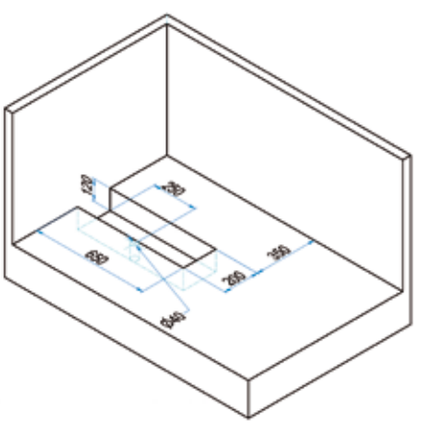

STONEFIT встроенный в пол, край поддона выше уровня пола

H= 3 cm.

S= 12 cm.

Смесь песка/цемента

STONEFIT встроенный в пол, край поддона на уровне пола

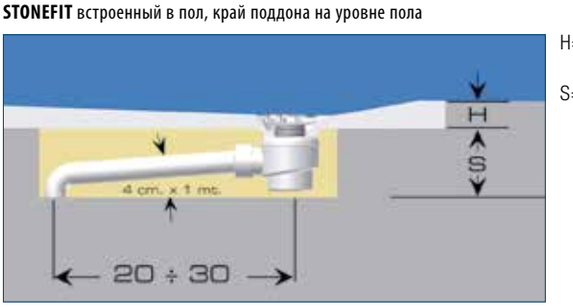

H= 3 cm.

S= 12 cm.

Стяжка/пол

Артикул	B [cm]	A [cm]	C [cm]	[kg]	[n°]	R01(€)	R06(€)	R08(€)	R10(€)	R17(€)	R19(€)
D3671	70	90	3	17	1	**620**	**620**	**620**	**620**	**620**	**620**
D3672	70	100	3	21	1	**620**	**620**	**620**	**620**	**620**	**620**
D3673	70	120	3	25	1	**664**	**664**	**664**	**664**	**664**	**664**
D3674	70	140	3	29	1	**729**	**729**	**729**	**729**	**729**	**729**
D3675	70	160	3	34	1	**812**	**812**	**812**	**812**	**812**	**812**
D3676	70	180	3	38	1	**895**	**895**	**895**	**895**	**895**	**895**

СРОКИ	Посавкаа через 1-2 недели	Посавкаа через 3 недели	Посавкаа через 4-5 недели

Поверхность: R = гофрированным эффектом. Встроено в стену на максимум см. 2. Выхлопные трубы включены. **Сифон входит в комплектацию: (KS3000).**
Душевой поддон, из-за его конформации, не имеют одинаковый отток существующих душевых поддонов **samo.**

Артикул	B [cm]	A [cm]	C [cm]	[kg]	[n°]	(€)
DS3670	70	80 ÷ 100	3	17 ÷ 21	1	**620**
	70	101 ÷ 120	3	21 ÷ 25	1	**664**
	70	121 ÷ 140	3	25 ÷ 29	1	**729**
	70	141 ÷ 160	3	29 ÷ 34	1	**812**
	70	161 ÷ 180	3	34 ÷ 38	1	**895**

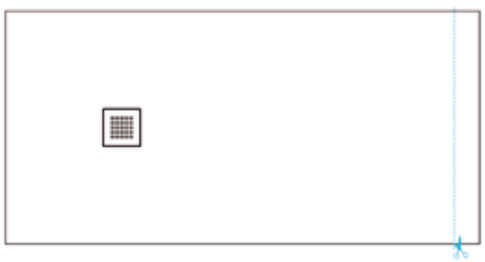

Резка специфические длины, включены в цену.

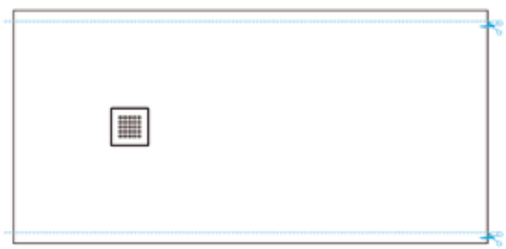

Резка специфические по ширине, см таблицу цены специальные продукты. Отдел продаж сможет подтвердить возможность исполнения заказанного артикула.

Специальные Иродукты (нестандартных размеров)

Предельные размеры: Мин. ширина 65 см / Макс. ширина 69 см

Уровень	нормированный	Специальные формы				Описание	(€)
I						Ширина меньше стандарта	**72**

Форма заявки доступна в Интернете на website: www.samo.it/it/prodotti-speciali - В случае отмены заказа после его подтверждения вам будет начисленна задолжностьв стоимость полного заказа.

Код	Установка душевой кабины	Описание	(€)
KU4000.01	Измерение мер	Измерение мер на территории отеля	//
KU7000.09	Установка душевой кабины	Установка душевой кабины на территории отеля	//

Исключительно для Франция рынка. Смотрите стр. 376 - Исключительно для Германия рынка. Смотрите стр. 376.

Установка: 1/2 лиц